QUART DE TOUR RÉSISTANT AUX VIBRATIONS INOX 18 MM

Loquet quart de tour résistant aux vibrations, destiné aux installations ferroviaires avec un insert de la norme DB (industrie ferroviaire). La résistance aux vibrations empêche toute ouverture involontaire. Rotation universelle dans le sens horaire ou antihoraire lors de l'ouverture ou de la fermeture du loquet. Degré de protection IP65, également classé comme étanche selon NEMA 4.

IP66 NEMA 4 DIN EN 61373

Integrated PUR-gasket

MATÉRIAU
Cam: Stainless steel 304 or stainless steel 316
Housing: Acier inoxydable 316
Insert: Acier inoxydable 316
Écrou: Stainless steel 303 or stainless steel 316
Vis : Acier inoxydable 304
Washer: Acier inoxydable 304

RELATED PRODUCTS
Other materials: 2-120
Similar products: 6-115, 6-134b
Cams: 2-510, 2-520, 2-481, 2-491
Use the Index Code at industrilas.com

TESTS & STANDARDS
Latches supplied with screw with mechanical thread lock.

Cutout: COMBI
Standards: IP66, NEMA 4, DIN EN 61373

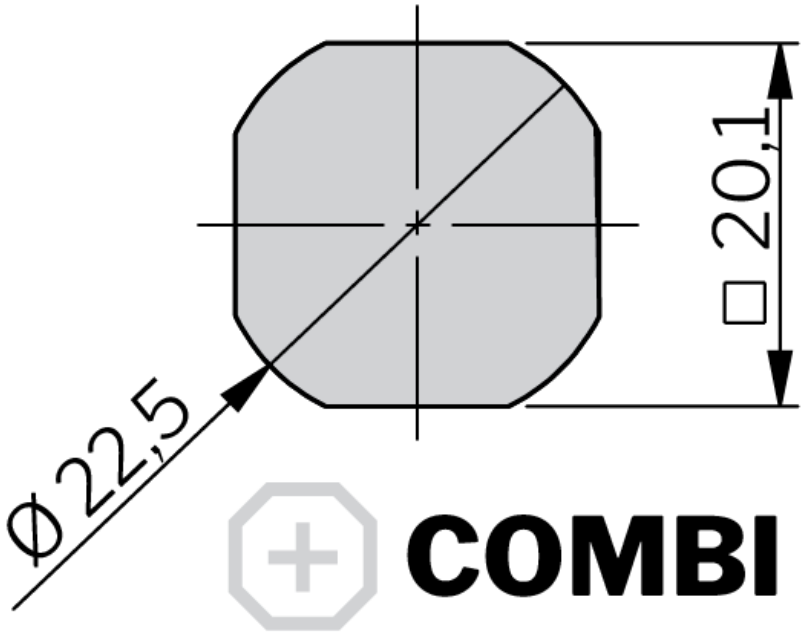

Industrilås
When access counts

Index Code: 6-134a

Make your selections in each column to create your article number (AAAA-BCCDEF-HHLL)

AAAA	Housing	B	Écrou	CC	Insert	D	Insert et boîtier matériaux	E	Assemblage	F	Cam	HHLL	H/L en mm
2419	Acier inoxydable 316	3	Inox 303	30	DB - Deutsche Bahn	9	Inox 316	6	IP66 PUR - not assembled	3	Inox 304	0000	Sans came
		9	Inox 316					7	IP66 PUR - enclosed cam	9	Inox 316	0445	4 / 45
								8	IP66 PUR - assembled			0645	6 / 45
												0845	8 / 45
												1045	10 / 45
												1245	12 / 45
												1445	14 / 45
												1645	16 / 45
												1845	18 / 45
												2045	20 / 45
												2245	22 / 45
												2445	24 / 45
												2645	26 / 45
												2845	28 / 45
												3045	30 / 45
												3245	32 / 45
												3445	34 / 45
												3645	36 / 45
												3845	38 / 45
												4045	40 / 45
												4245	42 / 45
												4445	44 / 45
												4645	46 / 45
												4845	48 / 45
												5045	50 / 45

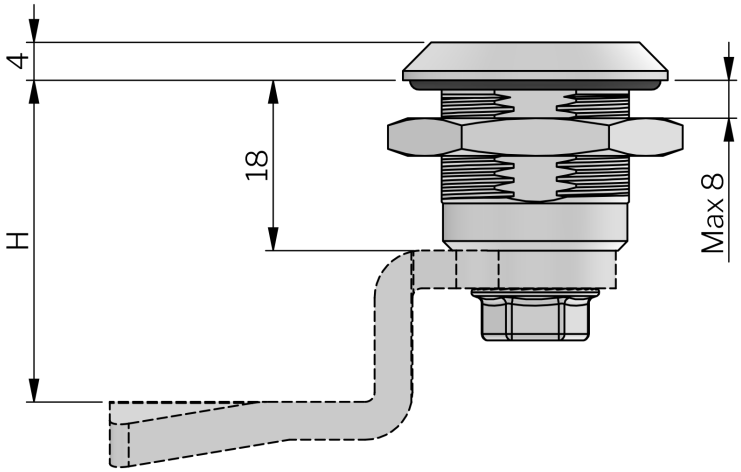
4
18
H
Max 8

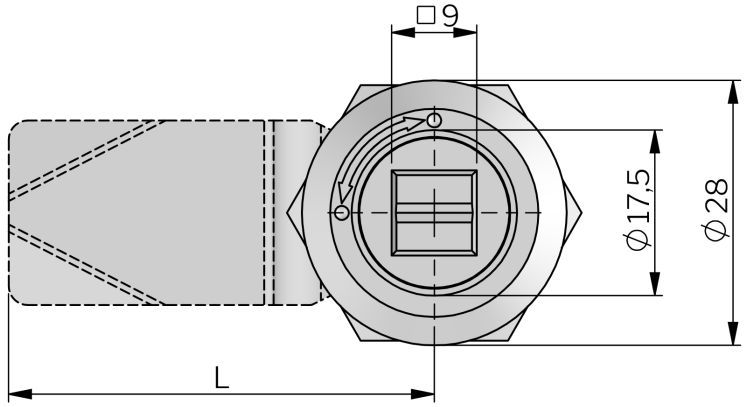
□9
ϕ17,5
ϕ28
L